# チャレンジカップ第１１回学童軟式野球（春季）
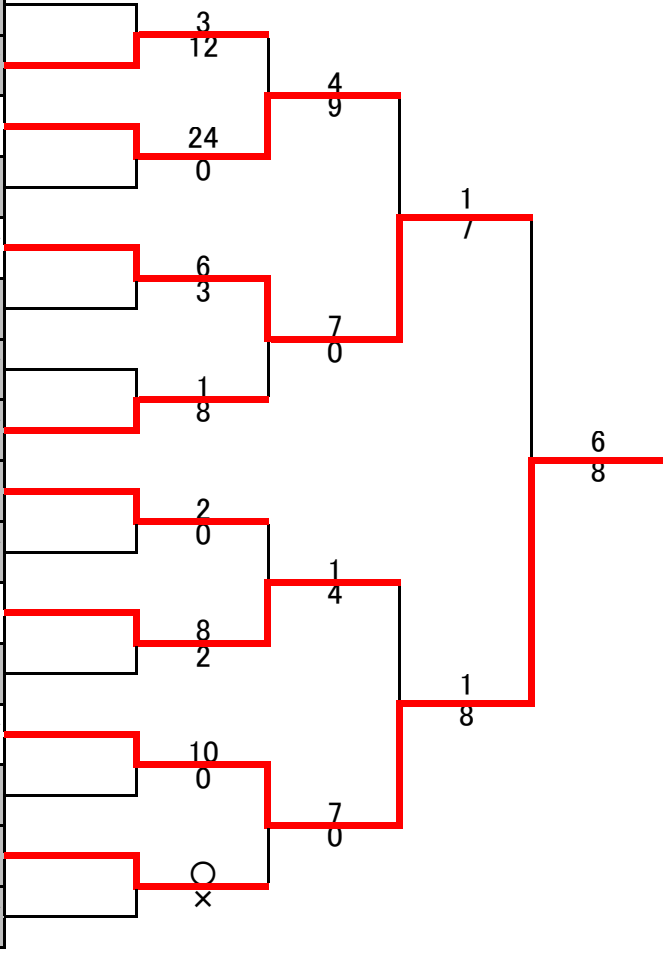
| | |
|---|---|
| 1 | 別府ハヤブサーズ |
| 2 | 南落合ベースボールクラブ |
| 3 | 東須磨少年野球部 |
| 4 | 西須磨シーホークス |
| 5 | 岩岡サニーズ |
| 6 | 花谷少年野球部 |
| 7 | 須磨ライズ |
| 8 | 王塚台南コンドルズ |
| 9 | 白川ホーネッツ |
| 10 | 枝吉パワーズ |
| 11 | 舞子ウルフ |
| 12 | 長坂少年野球部 |
| 13 | 小部東アローズ |
| 14 | 住吉少年野球部 |
| 15 | 妙法寺少年野球部 |
| 16 | 明神スラッガーズ |